# 2017~2018学年广东广州白云区广东外语外贸大学附设外语学校初三上学期期中物理试卷

## 一、选择题（每小题3分，每小题给出的四个选项中，只有一项最符合题意）

1 B 2 D 3 C 4 D 5 D 6 C 7 C 8 B 9 D 10 C 11 C

12 B

## 二、填空：作图题（共30分）

13 1:原子

2:电子

3:负

14 1:电源

2:并

3:能够同时给两部手机充电，并且互不影响

15 （1） 1:短路

2:电源

3:$b$

（2） 1:**0.2**

2:**2 : 3**

（3） 1:**1.00**

2:**0.20**

3:**5.00**

4:电压增大，温度升高，小灯泡的电阻增大

16

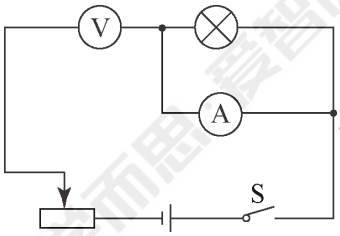


；不亮；有偏转

17 1:**500**

2:**250**

3:**1**

18 1:减小

2:增大

19 （1）

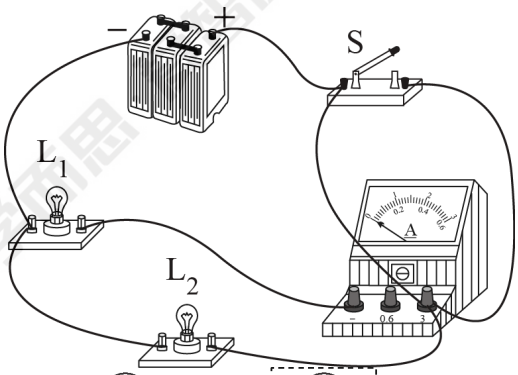


（2）

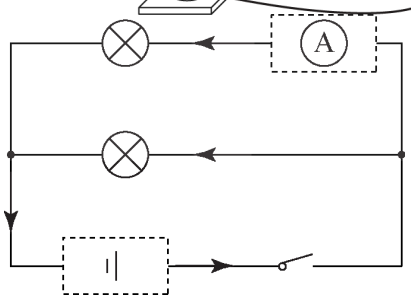

20 (1)

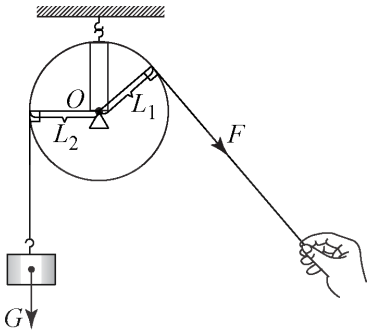


(2) 1:$F_1 \cdot l_1 = F_2 \cdot l_2$

2:等于

## 三、解析题（共11分） 解析题应写出必要的文字说明、公式和重要演算步骤．只写出最后答案的不能得分．有数值计算的题，演算过程及结果都要在数字后面写上正确的单位．

21 (1)

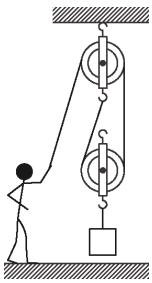

(2) 290N

(3) 86.2%

22 (1) 2.7V

(2) 18Ω

## 四、实验、探究题（共22分）

23 (1) 1:右

2:大于二倍$OA$

3:$OB$、$OA$的长$L_1$、$L_2$

(2) $\frac{L_1}{L_2} \times F_1$

24 (1) 1:不相同

2:连接电路时开关没有断开

(2) 1:$1.5$

2:接了小量程，但按照大量程读数

(3) B

(4) 1:电流表正负接线柱接反

2:电流表所接量程太大

(5) 串联电路中，电流处处相等

25 (1) $B$、$D$

(2) 1:$C$

2:材料和长度相同时，横截面积小的导体电阻大

(3) ①

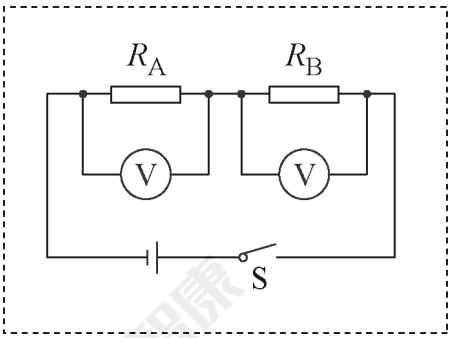


② 1．根据电路图连接电路；

2．闭合开关，测出$R_A$的电压，记为$U_A$；

3．用电压表测出$R_B$的电压，记为$U_B$.

③ 根据串联电阻分压的规律，$U_A : U_B = R_A : R_B$可知：

若$U_A > U_B$，则$R_A > R_B$；

若$U_A < U_B$，则$R_A < R_B$